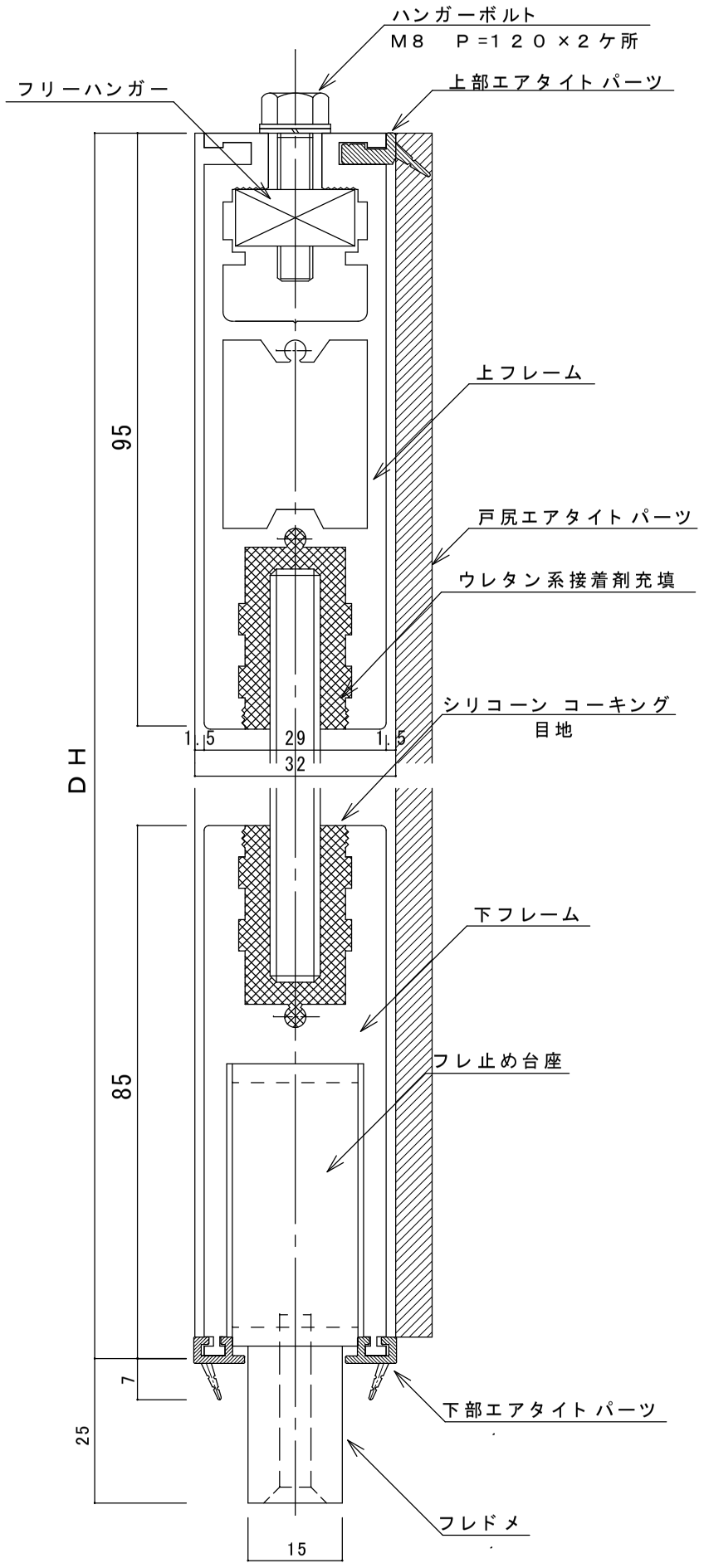

A－A断面図 S=1/1

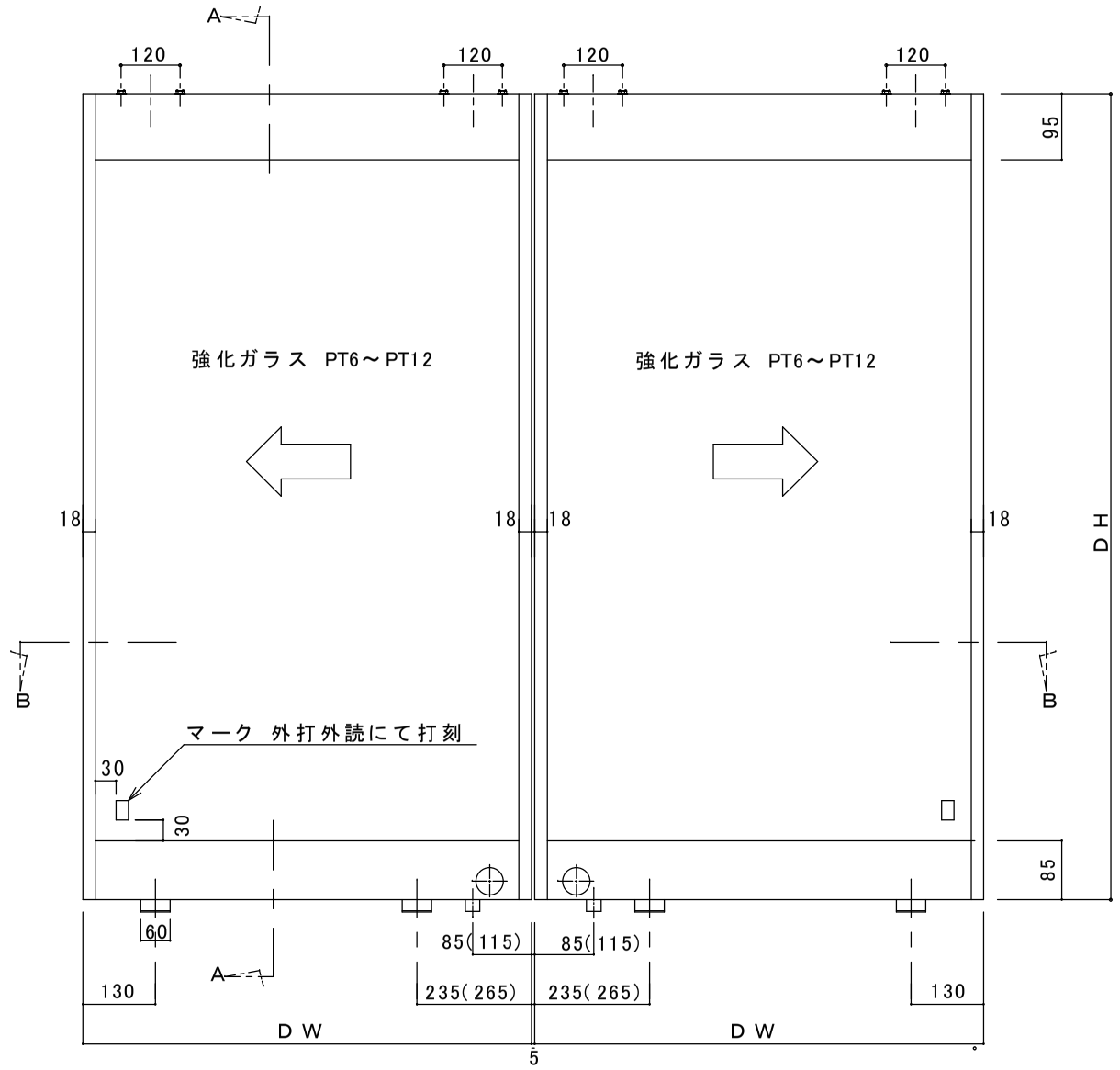

※( )内はTRU ・ 326Fの時

ドア寸法		
	DW	DH
標準寸法	762	2000／2134
	914	2000／2134
	1067	2000／2134

製作可能範囲		
	DW	DH
PT6	1000	2200
PT8～12	1200	2500

ガラス
強化ガラス　JIS R 3206

錠前の種類		
メーカー	品番	デッドボルト芯
美和ロック	TRU	115㎜
	TRT	85㎜
ゴール	BGU	85㎜
	2510	

フレームの仕上げ種類	
標準	アルミシルバー つや消し
	アルミブロンズ つや消し
	アルミ ステンカラー
	ブラック
	ホワイト
特殊	焼付塗装・特別色電解着色等

寸法公差		
	DW	＋1.0～－1.0㎜
	DH	＋1.0～－2.0㎜

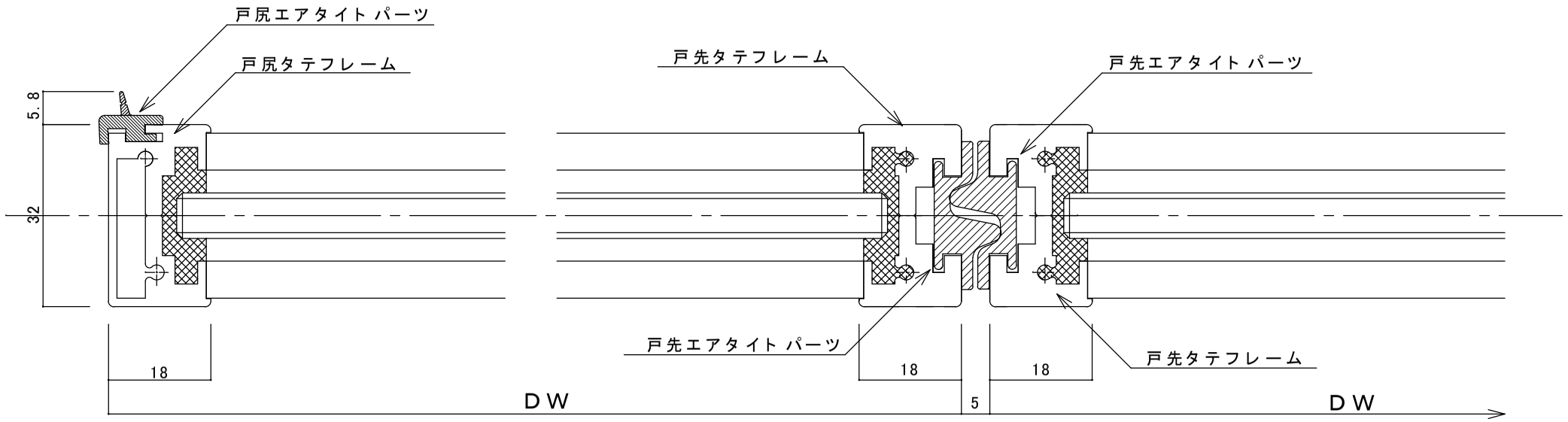

B－B断面図 S=1/1

※原則 外観左を外部側山部とする

記事	設計 殿	御承認年月日	株式会社　エヌビーエス	作成年月日	図面分類 スリムライトドア　アルミタイプ　標準図	工事番号	図面番号
400×280	施工 殿			検修 担当 製図	図面名称 スライド型　縮尺 S=1/1　1/10	整理番号	SDA-SL-11